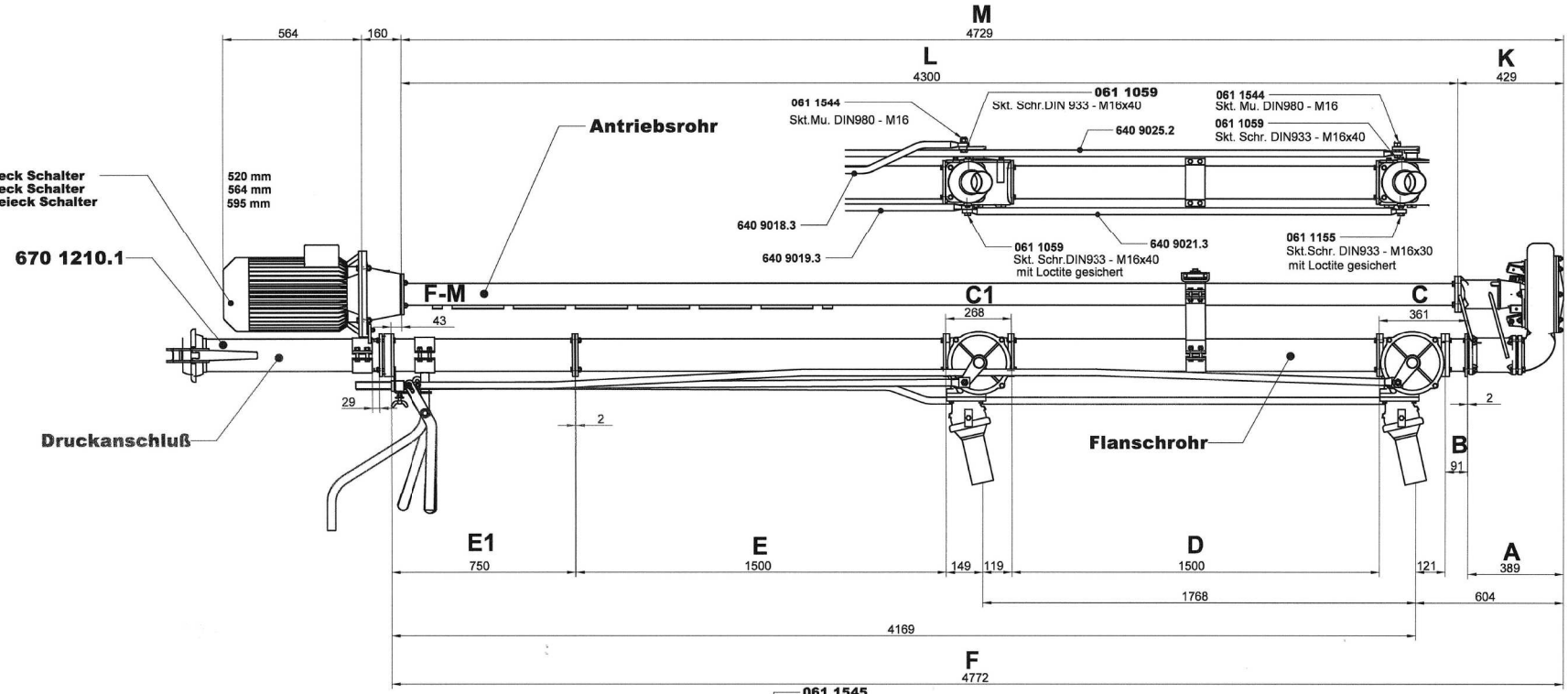

EINZELHEIT A

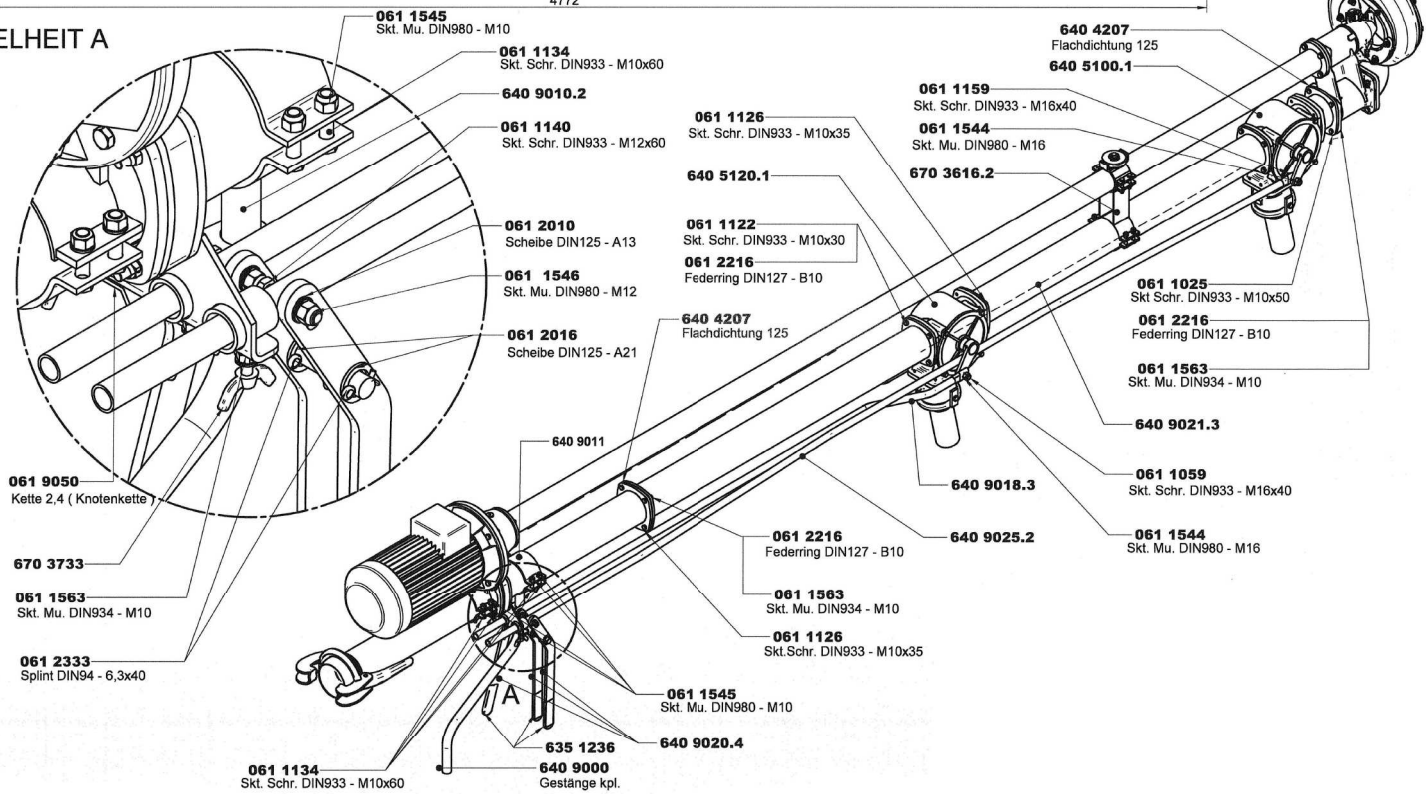

Langwellenpumpen mit Traktor, u. E - Antrieb								
	1 Rührdüse						2 Rührdüsen	
	Standardausführung						Standard	Sinkschicht
Lichte Grubentiefe	**2000**	**2500**	**3000**	**3500**	**4000**		**4000**	**4000**
A = konstant	390	390	390	390	390	Gehäuse + Lagerkörper,steigrohrseitig	390	390
B = variabel	*500*	*750*	*750*	*1000*	*1000*	*Flanschrohr*	*500*	*0*
B1 = variabel	*0*	*0*	*0*	*0*	*0*	*Flanschrohr*	*0*	*0*
B2 = variabel	*0*	*0*	*0*	*0*	*0*	*Flanschrohr*	*0*	*0*
C = konstant	361	361	361	361	361	Dreiweghahn + Drehdurchführung	361	361
C1 = konstant	0	0	0	0	0	Dreiweghahn ohne Drehdurchführung	270	270
D = variabel	*1500*	*1000*	*1500*	*2000*	*2000*	*Flanschrohr*	*1500*	*1500*
D1 = variabel	*0*	*750*	*750*	*500*	*1000*	*Flanschrohr*	*0*	*0*
D2 = variabel	*0*	*0*	*0*	*0*	*0*	*Flanschrohr*	*0*	*0*
E = variabel	*0*	*0*	*0*	*0*	*0*	*Flanschrohr*	*1000*	*1500*
E1 = variabel	*0*	*0*	*0*	*0*	*0*	*Flanschrohr*	*750*	*750*
E2 = variabel	*0*	*0*	*0*	*0*	*0*	*Flanschrohr*	*0*	*0*
F = variabel	***2751***	***3251***	***3751***	***4251***	***4751***	***Steigrohr mit 1 DWH***		
F1 = variabel						***Steigrohr mit 2 DWH***	***4771***	***4771***
M = variabel	*2729,5*	*3229,5*	*3729,5*	*4229,5*	*4729,5*	*Pumpenlänge antriebsseitig,ohne Getrie*	*4729,5*	*4729,5*
Delta F-M	21,5	21,5	21,5	21,5	21,5		41,5	41,5
K = Konstant	429,5	429,5	429,5	429,5	429,5	Gehäuse + Lagerkörper,antriebsseitig	429,5	429,5
L = variabel	*2300*	*2800*	*3300*	*3800*	*4300*	*Antriebsrohr kpl.*	*4300*	*4300*
	160	160	160	160	160	E - Motorflansch	160	160
	162	162	162	162	162	**Getriebe - Mitte Antriebswelle**	162	162
Grubentiefe + Decke	**2300**	**2800**	**3300**	**3800**	**4300**		**4300**	**4300**
Über Grubendecke	429,5	429,5	429,5	429,5	429,5	Antriebsrohr ohneGetriebe,ohne M	429,5	429,5
Über Grubendecke	451	451	451	451	451	Steigrohr ohne Druckanschluß	471	471
	591,5	**591,5**	**591,5**	**591,5**	**591,5**	**Antriebswelle über Decke**	**591,5**	**591,5**
	212	212	212	212	212		212	212
							119	119
Rührdüsenhöhe 1	**1102**	**1352**	**1352**	**1602**	**1602**		**1102**	**602**
Rührdüsenhöhe 2							**2509**	**2009**